UP Електронасоси занурені багатоступінчасті

Чиста вода

Побутові

Комунальний сектор

Агросектор

РОБОЧИЙ ДІАПАЗОН

- Подача до **180 л/хв** (10,8 м^3/год)
- Напір до **97 м**

ПРИЗНАЧЕННЯ ТА ЗАСТОСУВАННЯ

Модельний ряд занурених багатоступінчастих електронасосів розроблено для забезпечення ще більшої надійності завдяки інноваційним запатентованим технічним рішенням, які запобігають блокуванню електронасоса навіть після тривалих періодів простою.
Завдяки високій ефективності та надійності ці насоси рекомендовані для перекачування чистої води в **побуті, комунальному та аграрному секторах**, для водопостачання разом із гідроакумуляторами, для поливу присадибних ділянок і городів, для підвищення тиску тощо.

ЕКСПЛУАТАЦІЙНІ ОБМЕЖЕННЯ

- Температура рідини до **+40 °C**
- Максимальний вміст піску **150 г/м^3**
- Глибина занурення до **20 м**
  (з кабелем живлення відповідної довжини)
- Робоче положення: вертикальне та горизонтальне

БАЗОВА КОМПЛЕКТАЦІЯ

※ Поплавковий вимикач для однофазних версій
※ Кабель живлення довжиною **10 м**

ВИГОТОВЛЕННЯ НА ЗАМОВЛЕННЯ

※ Електронасос без поплавкового вимикача
※ Електронасос з кабелем живлення довжиною **20 м** або **30 м**
※ Інші напруги або частота 60 Гц

※ **Комплект опорний для роботи в горизонтальному положенні**

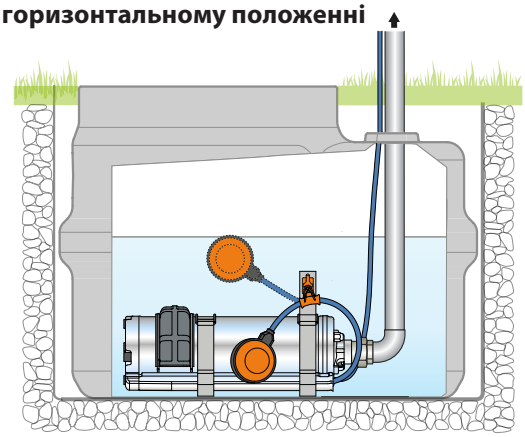

ПАТЕНТИ - МАРКИ - МОДЕЛІ

- Патент № IT0001428923
- Патент № EP2419642

РОБОЧІ ХАРАКТЕРИСТИКИ ТА ТЕХНІЧНІ ДАНІ

50 Гц

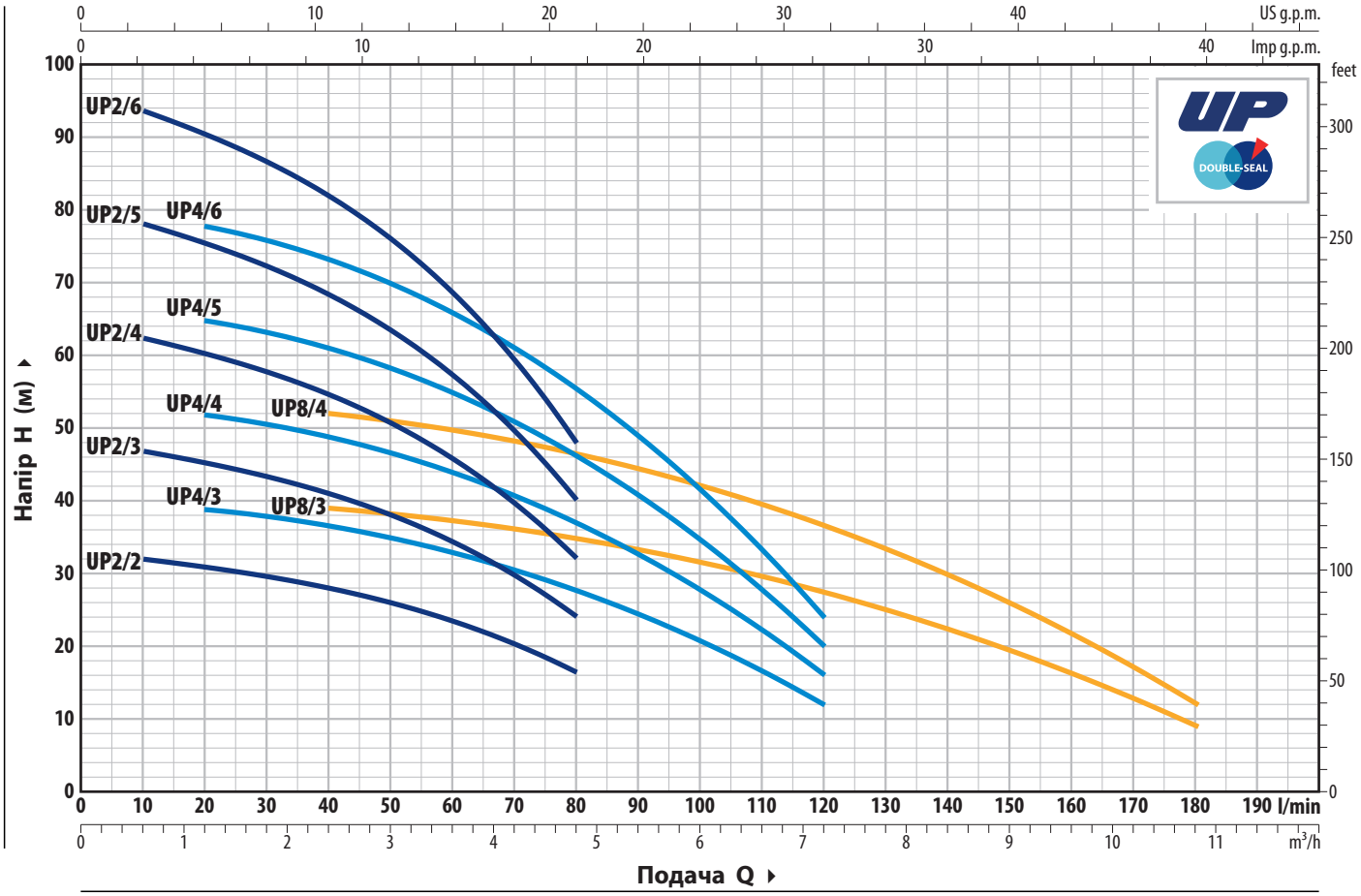

Тип		Потужність (P2)		Q м³/год	0	0,6	1,2	2,4	3,6	4,8	6,0	7,2	8,4	9,6	10,8
Однофазний	**Трифазний**	**кВт**	**к.с.**	л/хв	**0**	**10**	**20**	**40**	**60**	**80**	**100**	**120**	**140**	**160**	**180**
UPm 2/2-GE	–	0,37	0,5		33	32	31	28	23,5	16,4					
UPm 2/3-GE	**UP 2/3**	0,55	0,75		48,5	47	45	41	34,5	24					
UPm 2/4-GE	**UP 2/4**	0,75	1		64,5	62,5	60,5	54,5	46	32					
UPm 2/5-GE	**UP 2/5**	1,1	1,5		80	78	75	68,5	57	40					
UPm 2/6-GE	**UP 2/6**	1,5	2		97	94	90	82	68,5	48					
UPm 4/3-GE	**UP 4/3**	0,55	0,75	**H** м	40	–	39	36,5	33	28	20,8	12			
UPm 4/4-GE	**UP 4/4**	0,75	1		53	–	52	49	44	37	28	16			
UPm 4/5-GE	**UP 4/5**	1,1	1,5		67	–	65	61	55	46,5	34,5	20			
UPm 4/6-GE	**UP 4/6**	1,5	2		80	–	78	73	66	55,5	41,5	24			
UPm 8/3-GE	**UP 8/3**	1,1	1,5		40,5	–	–	39	37,5	35	31,5	27,5	22,3	16,2	9
UPm 8/4-GE	**UP 8/4**	1,5	2		54	–	–	52	49,5	46,5	42	36,5	29,5	21,6	12

Q = Подача **H** = Загальний манометричний напір

Допустне відхилення характеристик насосів відповідає Класу 3B згідно з EN ISO 9906.

➠ **На замовлення однофазні електронасоси без поплавкового вимикача**

СПОЖИВАНИЙ СТРУМ

Тип Однофазний	Напруга **230 В**
UPm 2/2-GE	4,4 A
UPm 2/3-GE	5,4 A
UPm 2/4-GE	6,2 A
UPm 2/5-GE	7,6 A
UPm 2/6-GE	8,8 A
UPm 4/3-GE	5,0 A
UPm 4/4-GE	6,2 A
UPm 4/5-GE	7,2 A
UPm 4/6-GE	8,7 A
UPm 8/3-GE	6,8 A
UPm 8/4-GE	8,5 A

Тип Трифазний	Напруга **400 В**
UP 2/3	1,9 A
UP 2/4	2,3 A
UP 2/5	2,9 A
UP 2/6	3,3 A
UP 4/3	1,8 A
UP 4/4	2,2 A
UP 4/5	2,8 A
UP 4/6	3,2 A
UP 8/3	2,7 A
UP 8/4	3,3 A

РОЗМІРИ ТА ВАГА

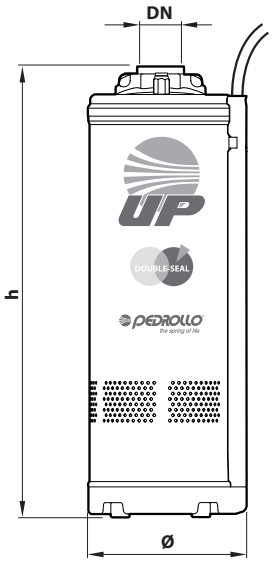

※ ВЕРТИКАЛЬНЕ ПОЛОЖЕННЯ

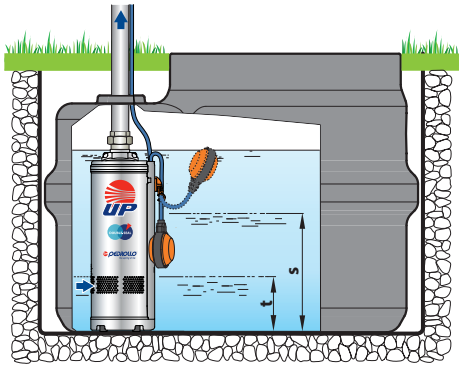

※ ГОРИЗОНТАЛЬНЕ ПОЛОЖЕННЯ

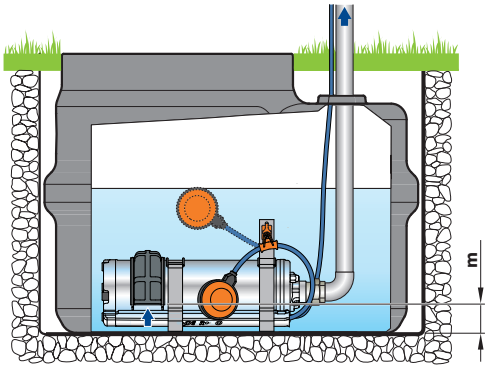

Тип		Патрубок	Розміри мм		кг	
Однофазний	**Трифазний**	**DN**	Ø	h	1~	3~
UPm 2/2-GE	**–**			384	12,8	12,5
UPm 2/3-GE	**UP 2/3**			411	13,1	13,3
UPm 2/4-GE	**UP 2/4**			468	14,9	14,0
UPm 2/5-GE	**UP 2/5**			495	16,5	15,3
UPm 2/6-GE	**UP 2/6**			542	18,0	16,7
UPm 4/3-GE	**UP 4/3**	**1¼"**	150	411	13,2	12,9
UPm 4/4-GE	**UP 4/4**			468	14,8	13,4
UPm 4/5-GE	**UP 4/5**			495	16,4	15,3
UPm 4/6-GE	**UP 4/6**			542	18,1	16,9
UPm 8/3-GE	**UP 8/3**			441	15,2	14,2
UPm 8/4-GE	**UP 8/4**			488	17,0	15,8

Тип	Рівні мм		
	s	t	m
UP 2/2 **UP 2/3** **UP 4/3**	310	113	55
UP 2/4 **UP 2/5** **UP 4/4** **UP 4/5** **UP 8/3**	340		
UP 2/6 **UP 4/6** **UP 8/4**	360		

s = Мінімальний рівень перезапуску
t = Рівень спорожнення
m = Мінімальний робочий рівень

ПАЛЕТУВАННЯ

Тип		Кількість насосів
Однофазний	**Трифазний**	на піддоні
UPm 2/2-GE	**–**	30
UPm 2/3-GE	**UP 2/3**	30
UPm 2/4-GE	**UP 2/4**	30
UPm 2/5-GE	**UP 2/5**	25
UPm 2/6-GE	**UP 2/6**	25
UPm 4/3-GE	**UP 4/3**	30
UPm 4/4-GE	**UP 4/4**	30
UPm 4/5-GE	**UP 4/5**	25
UPm 4/6-GE	**UP 4/6**	25
UPm 8/3-GE	**UP 8/3**	30
UPm 8/4-GE	**UP 8/4**	30

ОСОБЛИВОСТІ КОНСТРУКЦІЇ ТА МАТЕРІАЛИ

1	**Зовнішній кожух**	Нержавіюча сталь **AISI 304**, напірний патрубок з різьбою згідно з ISO 228/1
2	**Кожух двигуна**	Нержавіюча сталь **AISI 304**
3	**Робочі колеса та дифузори**	Технополімер Noryl™
4	**Корпуси ступенів**	Нержавіюча сталь **AISI 304**
5	**Вал двигуна**	Нержавіюча сталь **AISI 431**

6 Подвійне механічне ущільнення з проміжною оливною камерою

Ущільнення	Вал	Положення	Матеріали
STA-17	Ø 17 мм	з боку двигуна	Кераміка / Графіт /NBR
ST1-16	Ø 16 мм	з боку насоса	Карборунд / Графіт / NBR

7 Конденсатор

8 Електродвигун

UPm: однофазний 230 В - 50 Гц

з умонтованим в обмотку термозахистом
UP: трифазний 400 В - 50 Гц.

– Тривалий режим роботи електродвигуна **(S1)**
– Ізоляція: клас F
– Ступінь захисту: IP X8

9 Кабель живлення

➠ Тип **DRINCABLE®**
схвалено **WRAS** до використання в питній воді згідно з BS 6920, дозвіл №7513

※ Стандартна довжина **10 м**

10 Автоматичний випускний клапан

11 Антивібраційні ніжки
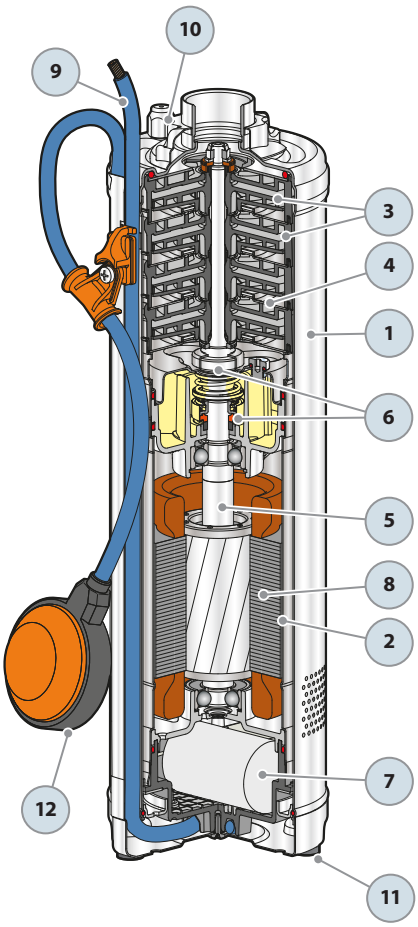
12 Поплавковий вимикач
(лише до однофазних версій)